SYLVANIA

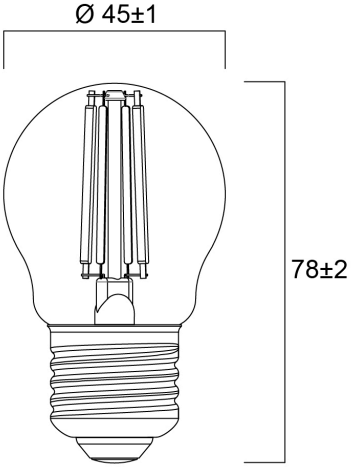
Ø 45±1
78±2