SYLVANIA

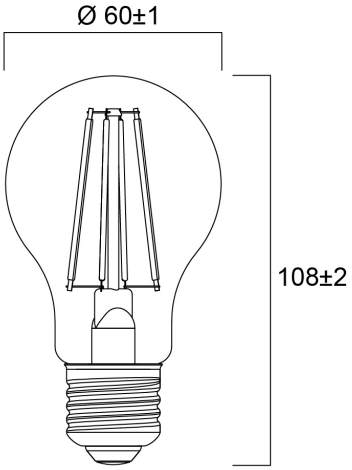
Ø 60±1
108±2