ASCENT 150 II 3400 4K DALI WHT

Item No: 2059449

Concord

The ASCENT 150 II 3400 4K DALI WHT is a high efficient downlight luminaire , Colour rendering index Ra >80, Colour temperature: 4000K Neutral White, Class II, Protection rating IP44/IK03

Technical Assets

Dimensions (mm)

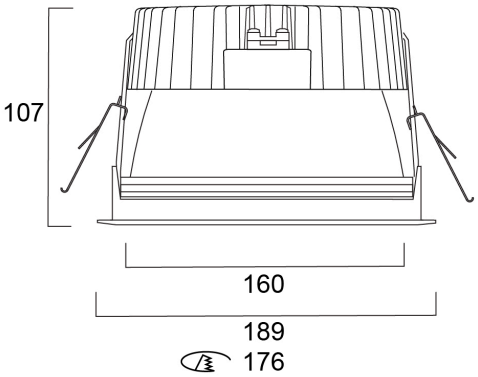

Photometrics

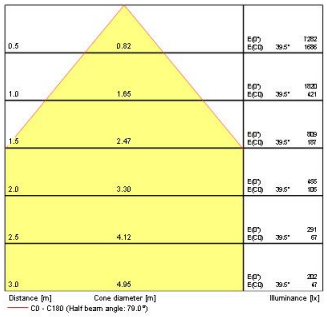

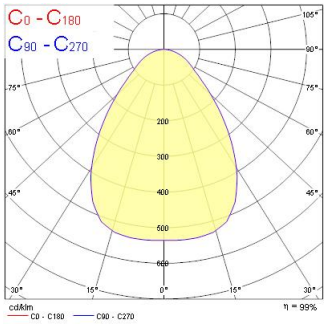

ASCENT 150 II 3400 4K DALI WHT

Item No: 2059449

Concord

Informacion General

Nombre del producto	ASCENT 150 II 3400 4K DALI WHT
Tecnología	LED
Casquillo	Q10S
Material del cuerpo	Aluminio
Montaje	Montaje empotrado en techo
Detector de presencia	Ninguno
Environment	Interiores
Aplicación	Hostelería, Oficina, Comercio
Rango de temperatura operativa	25°C...+25°C
Temperatura ambiente de funcionamiento (°C)	25
Compatible con asistente virtual	No aplica
ETIM	EC001744
Garantía	5 años

Datos ópticos

Lúmenes	3400
Eficacia (lmW)	126
LOR (%)	100
Temperatura de color (K)	4000
CRI (Ra)	80
Consistencia del color (SDCM)	SDCM3
Uniformidad del color (SDCM)	3
Cromaticidad ajustable	No
Ángulo del haz (°)	80
Tipo de distribución	Difusa
Control de deslumbramiento	< 27
Grupo de riesgo fotobiológico	RG0

Datos eléctricos

Consumo total de energía (W)	27
Tensión de alimentación mín.	220
Tensión de alimentación máx.	240
Factor de potencia	1
Distorsión armónica total (THD) 230V 50Hz	7
Protección eléctrica	Clase II
Sistema de control	Balasto electrónico
Regulable	Sí
Modo de regulación	DALI-2, Interruptor regulable (para red eléctrica)
Minimum dimming level (%)	1
Tensión de alimentación (mA)	1000
Corriente de encendido (A)	25
Duración de irrupción (µs)	141
Clase de eficiencia energética (A>G) de la fuente de luz	B
Frecuencia nominal (Hz)	50/60/HF
Luminarias máximas por 10A Interruptor C automático	31
Núm. Máx. de luminarias en diferen C13 A	40
Luminarias máximas por 16A Interruptor C automático	51
Max. products per 20A C Breaker	66
Max. products per 10A B Breaker	19
Max. products per 13A B Breaker	24
Luminarias máximas por 16A Interruptor B automático	31
Max. products per 20A B Breaker	40
Connectable conductor cross section - Min (mm^2)	1
Connectable conductor cross section - Max (mm^2)	1

Información de vida útil

Vida útil media - L70 B50	100000
Vida media - L80/B20	100000
Vida media - L90/B10	55000

ASCENT 150 II 3400 4K DALI WHT

Item No: 2059449

Concord

Datos físicos

Acabado de color	RAL 9016 Blanco tráfico / Bisel
Protección IP	IP44/20
Protección IK	IK03
Acabado del difusor	Transparente
Material del difusor	Policarbonato PC
Acabado del reflector	Otro
Largo (mm)	188
Ancho (mm)	188
Alto (mm)	107
Peso (kg)	1.03
Recessed Depth (mm)	120

Empaquetado

Código EAN	5025768594498
Largo del embalaje individual (cm)	25.0
Ancho del embalaje individual (cm)	20.0
Alto del embalaje individual (cm)	25.0
DUN14 (inner)	05025768594498
Cantidad de unidades por caja	1
Largo / alto del embalaje outer (cm)	25.0
Ancho del embalaje outer (cm)	20.0
Profundidad del embalaje outer (cm)	25.0

Información de seguridad

Prueba del hilo incandescente (°C)	650
Condiciones óptimas de funcionamiento (°C)	25-25