Solstice 200 31W 4200lm 930 DALI

Item No: 2070150

Concord

The Solstice 200 4200lm 930 DALI is a high efficient DALI dimmable downlight luminaire, Colour rendering index Ra>90, Colour temperature: 3000K Warm White, Class II, Protection rating IP40/IP20, Cut out dimensions: 200mm.

Technical Assets

Dimensions (mm)

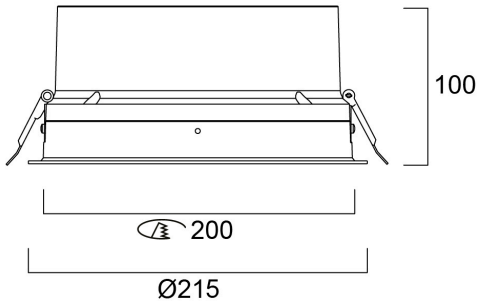

Photometrics

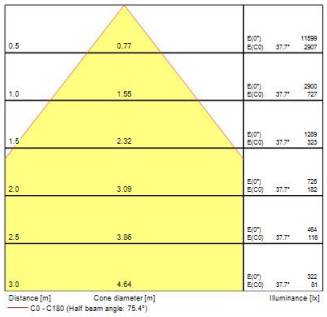

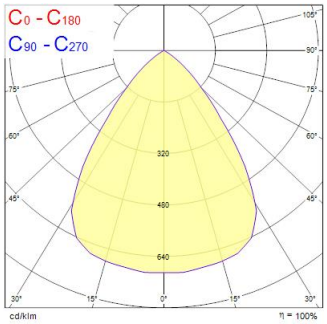

Solstice 200 31W 4200lm 930 DALI

Item No: 2070150

Concord

Informacion General

Nombre del producto	Solstice 200 31W 4200lm 930 DALI
Tecnología	LED
Casquillo	N/A
Material del cuerpo	Aluminio
Montaje	Montaje empotrado en techo
Detector de presencia	Ninguno
Aplicación	Hostelería, Oficina, Comercio
Rango de temperatura operativa	-10°C...+40°C
Temperatura ambiente de funcionamiento (°C)	40
Compatible con asistente virtual	No aplica
ETIM	EC001744
FI del número electrónico	4262079
Garantía	5 años

Datos ópticos

Lúmenes	4200
Eficacia (lmW)	135
LOR (%)	100
Temperatura de color (K)	3000
Color de la luz	Blanco cálido
CRI (Ra)	90
Uniformidad del color (SDCM)	3
Consistencia del color (SDCM)	SDCM3
Ángulo del haz (°)	70
Tipo de distribución	Simétrico
Control de deslumbramiento	< 21
Grupo de riesgo fotobiológico	RG0

Datos eléctricos

Consumo total de energía (W)	31
Corriente (A)	850
Tensión de alimentación mín.	220,0
Tensión de alimentación máx.	240,0
Factor de potencia	0.98
Distorsión armónica total (THD) 230V 50Hz	5
Protección eléctrica	Clase II
Equipo de control requerido	No
Sistema de control	Driver LED de corriente continua
Regulable	Sí
Modo de regulación	DALI-2, Interruptor regulable (para red eléctrica)
Minimum dimming level (%)	1
Tensión de alimentación (mA)	850
Corriente de encendido (A)	28
Duración de irrupción (µs)	195
Clase de eficiencia energética (A>G) de la fuente de luz	C
Frecuencia nominal (Hz)	50/60Hz
Tasa de parpadeo del LED	Ultra bajo (5% o menos)
Luminarias máximas por 10A Interruptor C automático	21
Núm. Máx. de luminarias en diferen C13 A	30
Luminarias máximas por 16A Interruptor C automático	36
Max. products per 20A C Breaker	46
Max. products per 10A B Breaker	13
Max. products per 13A B Breaker	18
Luminarias máximas por 16A Interruptor B automático	22
Max. products per 20A B Breaker	28
Connectable conductor cross section - Min (mm^2)	0,5
Connectable conductor cross section - Max (mm^2)	2,5

Solstice 200 31W 4200lm 930 DALI

Item No: 2070150

Concord

Información de vida útil

Vida útil media - L70 B50	120000
Vida media - L80/B20	120000
Vida media - L80/B10	120000
Vida media - L90/B10	68000

Datos físicos

Acabado de color	RAL 9016 Blanco tráfico / Bisel
Protección IP	IP54/20
Protección IK	IK02
Acabado del difusor	Difuso
Material del difusor	Policarbonato PC
Acabado del reflector	Brillo
Alto (mm)	100
Diámetro nominal del producto (mm)	215
Built-in diameter (mm)	200
Max. Lamp Diameter (mm) - D	215
Peso (kg)	1.5
Recessed Depth (mm)	150

Empaquetado

Código EAN	5025768701506
Largo del embalaje individual (cm)	30.3
Ancho del embalaje individual (cm)	30.3
Alto del embalaje individual (cm)	18.0
DUN14 (inner)	05025768701506
Cantidad de unidades por caja	1
Largo / alto del embalaje outer (cm)	30.3
Ancho del embalaje outer (cm)	30.3
Profundidad del embalaje outer (cm)	18.0

Información de seguridad

Prueba del hilo incandescente (°C)	850
Condiciones óptimas de funcionamiento (°C)	-10-40