SYLVANIA

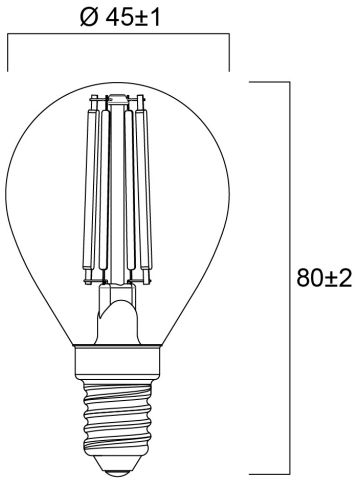
Ø 45±1
80±2