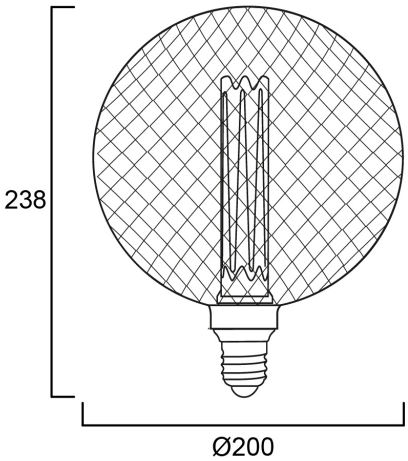
238
Ø200