TOLEDO SYLCONE DC200 470LM E27 SL

Code article 0027118

• Unique hand blown glass lamp • Combines contemporary aesthetics and innovative LED filament chip technology (FCT) to create popular retro look and warm ambiance similar to traditional lamps. • Colour temperature of 2000K replicates warm glow effect of incandescent lighting • Dimmable on approved dimmers - allows end user to create perfect ambient lighting • High lumen efficacy of 104lm/W • Environment friendly - no mercury and lower CO2 emissions. • Energy Class: A++ • A range of fittings specifically designed to enhance the aesthetic of the product (only glass and metal visible) are available separately

Atouts techniques

Dimensions (mm)

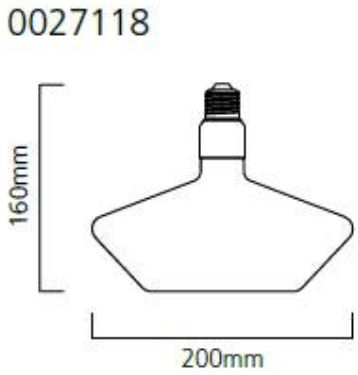

Photométrie

TOLEDO SYLCONE DC200 470LM E27 SL

Code article 0027118

SYLVANIA

Données générales

Nom du produit	TOLEDO SYLCONE DC200 470LM E27 SL
Technologie	LED
Puissance (nominale) (W)	4.5
Lamp shape	Round/globe
Cap/Base	E27
General application	Hospitality, Residential & Consumer
ETIM Class	EC001743
Numéro virtuel SE	8292206

Données optiques

Flux lumineux utile (nominal) (lm)	470
Température de couleur (K)	2000
Couleur de lumière	Candlelight
Colour Code	820
IRC (Ra)	80
Colour Consistency (SDCM)	6
Chromaticité réglable	N
Maintien du flux à la fin de la durée de vie nominale (lm)	70

Caractéristiques électriques

Power consumption (W)	4.5
Wattage (W)	4.5
Equivalent watt (W)	40
Heure de démarrage (max) (s)	0.05
Temps de préchauffage jusqu'à 60 % de la pleine lumière (max) (s)	< 1s => 60%
Lamp power factor	0.8
Control gear required	No
No. Of switching cycles before premature failures	>50000
Dimming method	Mains: leading / trailing edge
Drive current (mA)	27

Durée de vie

Average life (Nominal) (h)	15000
Durée de vie moyenne (nominale) (h)	15000

Données physiques

Max. Lamp Diameter (mm) - D	200
Poids (kg)	0.275

Emballage

Product EAN number	5410288271187
Longueur simple de l'emballage (cm)	20.6
Largeur simple de l'emballage (cm)	20.6
Packaging single depth (cm)	22.5
DUN14 (inner)	15410288271184
Units per outer package	2
Packaging outer length / height (cm)	44.3
Packaging outer width (cm)	22.9
Packaging outer depth (cm)	27.5

Sécurité

Consignes de nettoyage en cas de bris	Not applicable
Recommandation pour l'élimination en fin de vie	Not applicable
Lampe à objectif spécial	No
Utilisation pour applications sèches uniquement	Yes
Ne convient pas à l'éclairage résidentiel	Yes
Convient à l'éclairage d'accentuation	Yes