ToLEDo RT GLS V4 ST 470LM 827 E27 SL

Code article 0027156

• Perfect for decorative and general lighting applications and creates a warm ambiance similar to traditional lamps • Same look, size and functionality as incandescent lamps • Omni-directional light distribution • A++ energy rating • Suitable replacement for incandescent and halogen lamps • Gives same sparkling light effect as incandescent lamp • Dimensionally identical to incandescent lamps - fits all fixtures • Environment friendly - no mercury and lower CO2 emissions

Atouts techniques

Dimensions (mm)

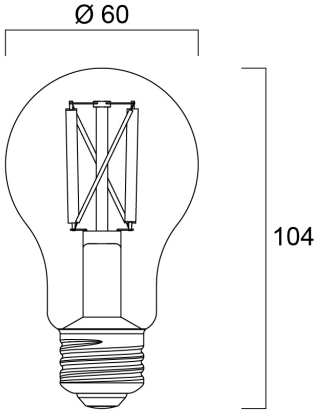

Photométrie

ToLEDo RT GLS V4 ST 470LM 827 E27 SL

Code article 0027156

SYLVANIA

Données générales

Nom du produit	ToLEDo RT GLS V4 ST 470LM 827 E27 SL
Technologie	LED
Puissance (nominale) (W)	4.5
Cap/Base	E27
Fixture rating	Open
General application	Hospitality, Residential & Consumer
Performance ambient temperature Tq (°C)	25
ETIM Class	EC001959
Numéro virtuel FI	4740413
Numéro virtuel SE	8295004
Warranty	3 ans

Données optiques

Useful luminous flux (Φuse)	470
Flux lumineux utile (nominal) (lm)	470
Température de couleur (K)	2700
Couleur de lumière	Homelight
IRC (Ra)	80
Beam Angle (°)	300
Maintien du flux à la fin de la durée de vie nominale (lm)	70

Caractéristiques électriques

Power consumption (W)	4.5
Wattage (W)	4.5
Heure de démarrage (max) (s)	0.5
Temps de préchauffage jusqu'à 60 % de la pleine lumière (max) (s)	1
Lamp power factor	0.5
No. Of switching cycles before premature failures	>50000
Courant d'appel (A)	2.6
Nominal Frequency (Hz)	50/60Hz
Max. products per 10A C Breaker	38
Max. products per 16A C Breaker	62
Max. products per 20A C Breaker	77

Durée de vie

Average life (Nominal) (h)	15000
Durée de vie moyenne (nominale) (h)	15000

Données physiques

Longueur (mm)	104
Nominal Product Diameter (mm)	60
Poids (kg)	0.03

Emballage

Product EAN number	5410288271569
Longueur simple de l'emballage (cm)	11.4
Largeur simple de l'emballage (cm)	6.4
Packaging single depth (cm)	6.4
DUN14 (inner)	15410288271566
Units per inner package	6
Packaging inner length / height (cm)	20.3
Packaging inner width (cm)	13.7
Packaging inner depth (cm)	13.2
DUN14 (outer)	25410288271563
Units per outer package	60
Packaging outer length / height (cm)	71.5
Packaging outer width (cm)	21.5
Packaging outer depth (cm)	29.1

Sécurité

Consignes de nettoyage en cas de bris	Not applicable
Lampe à objectif spécial	No
Utilisation pour applications sèches uniquement	Yes
Ne convient pas à l'éclairage résidentiel	Yes
Safety message	Not Suitable for totally enclosed fixtures