REFLED SUPERIA RETRO ES50 V5 450LM DIM 930 36 SL

Cikkszám 0030728

Premium performance professional LED GU10 range with the same look and feel of traditional halogen GU10 lamp. Recreates backlight effect similar to halogen dichroic lamps. Full glass design - means no colours clashing between lamp and fixture. Very long lifetime of up to 25,000 hours. COOLFIT functionality – ensures overheat and over temperature protection. High switching cycles: >100,000. High colour rendering: CRI90. Dimmable. Warranty: 5 Years

Műszaki eszközök

Méretek (mm)

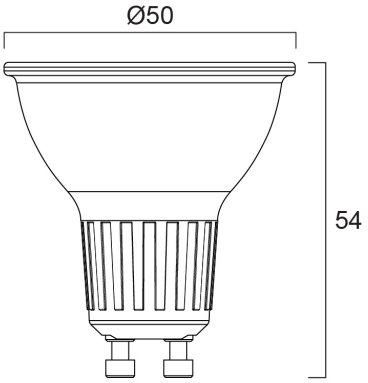

Fotometriák

REFLED SUPERIA RETRO ES50 V5 450LM DIM 930 36 SL

Cikkszám 0030728

SYLVANIA

Általános adatok

Termék neve	REFLED SUPERIA RETRO ES50 V5 450LM DIM 930 36 SL
Technológia	LED
Fényforrás alakja	Reflektor
Foglalat/Fejelés	GU10
Lámpa megmunkálása	Fresnel lencse
Beépített jelenlétérzékelő	Nincs
Lámpatest besorolása	Nyitott
Általános alkalmazás	Oktatás, Vendéglátás, Múzeumok és galériák, Iroda, Lakossági és fogyasztói, Kiskereskedelem
Üzemi hőmérséklet-tartomány (°C)	-20°C...+50°C
Virtual assistant compatibility	N/A
ETIM osztály	EC001959
E-szám Finnország	4741222
Garancia	5 év

Optikai adatok

Hasznos fényáram	450
Színhőmérséklet (K)	3000
Színhőmérséklet neve	Meleg fehér
Színvisszaadás (Ra)	90
Színkonzisztencia (SDCM)	SDCM6
Luminous Intensity (cd)	780
Sugárzási szög (°)	36
Fotobiológiai kockázati csoport	RG1

Elektromos adatok

Power consumption (W)	4.8
Teljesítmény (W)	4.8
Ekvivalens teljesítmény (W)	60
Áramerősség (A)	0.044
Elsődleges tápfeszültség/termékfeszültség – min (V)	220.0
Elsődleges tápfeszültség/termékfeszültség – max (V)	240.0
Szükséges vezérlőberendezés	Nem
Előtét típusa	LED-es állandó áramú vezérlő
A korai meghibásodás előtti kapcsolási ciklusok száma (min)	>50000
Dimmelhető	Igen
Fényáram szabályozás	Hálózat: vezető/követő élFényáram szabályozás
Bekapcsolási túláram (A)	2.6
Bekapcsolási túláram időtartama (µs)	310
Fényforrás energiacímkéje (osztály)	E
Névleges frekvencia (Hz)	50/60Hz

Élettartam adatok

Élettartam L70:B50	25000

Fizikai adatok

Ház színe	Átlátszó
IP-besorolás	IP20
Névleges termékmagasság (mm)	54
Névleges termékátmérő (mm)	50
Súly (kg)	0.038

REFLED SUPERIA RETRO ES50 V5 450LM DIM 930 36 SL

Cikkszám 0030728

Csomagolás

Termék EAN-kódja	5410288307282
Egyedi csomagolás hossza / magassága (cm)	8.2
Egyedi csomagolás szélessége (cm)	6.1
Egyedi csomagolás mélysége (cm)	5.1
DUN14 (belső)	15410288307289
Mennyiség egy belső csomagban	6
Csomagolás belső hossza (cm)	19.4
Csomagolás belső szélessége (cm)	11.1
Packaging inner depth (cm)	9.2
DUN14 (külső)	25410288307286
Mennyiség egy külső csomagban	60
Gyűjtő csomagolás hossza / magassága (cm)	58.5
Gyűjtő csomagolás szélessége (cm)	20.8
Gyűjtő csomagolás mélysége (cm)	20.8

Biztonsági adatok

Optimális működési feltétel (°C)	-20-50
Tisztítási utasítások törés esetén	Nem alkalmazható
Speciális rendeltetésű lámpa	No
Csak száraz alkalmazásokra	Igen
Háztartási világításra alkalmas	Yes
Biztonsági üzenet	Dimmable with approved dimmers