Granit IP65 0-10V 13000lm 865 WB

Cikkszám 0039598

Integrated LED highbay; Black aluminium housing; 12700Lm; 90 W; 141 Lm/W; 6500K; Drive current: 780mA; CRI 80; 85° beam angle; 0-10V dimmable; IP65; IK08; Lifespan L80:B50 90,000 hrs; (D x H) 308 x 166 mm; 1.5 m mains cable; 1.5 m control cable; 1.2 m chain length including hooks.

Műszaki eszközök

Méretek (mm)

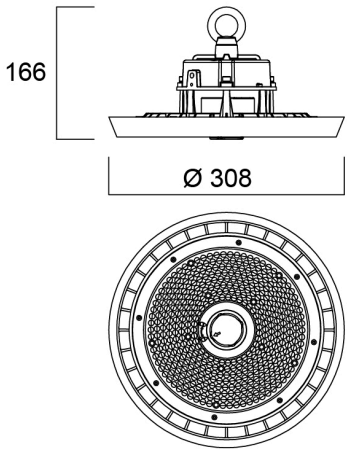

Fotometriák

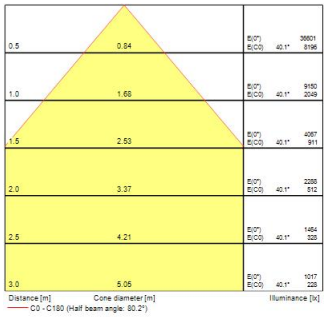

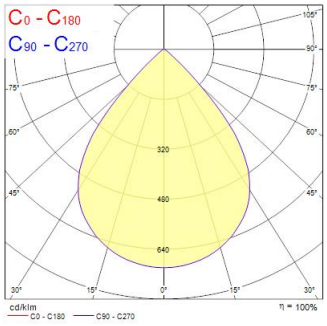

Granit IP65 0-10V 13000lm 865 WB

Cikkszám 0039598

SYLVANIA

Általános adatok

Termék neve	Granit IP65 0-10V 13000lm 865 WB
Technológia	LED
Ház	Aluminium
Szerelhetőség	Függesztett
Lámpatest besorolása	Zárt
Általános alkalmazás	Logisztika & Ipar
Üzemi hőmérséklet-tartomány (°C)	-30°C...+50°C
Teljesítmény környezeti hőmérséklet Tq (° C)	25
ETIM osztály	EC001716
E-szám Finnország	4357008
Garancia	5 év

Optikai adatok

Lámpatest fényárama (lm)	12700
Lámpatest fényhasznosítása (lm/W)	141
Színhőmérséklet (K)	6500
Light colour	Hideg fehér
Színvisszaadás (Ra)	80
Színkonzisztencia (SDCM)	SDCM3
Sugárzási szög (°)	85
Káprázás elleni védelem	< 25
Fotobiológiai kockázati csoport	RG1

Elektromos adatok

Teljes energiafogyasztás (W)	90
Elsődleges tápfeszültség/termékfeszültség – min (V)	220
Elsődleges tápfeszültség/termékfeszültség – max (V)	240
Fényforrás teljesítménytényezője	1
THD (230 V, 50 Hz, teljes terhelés, 100% fényerő-szabályozási szinten) ≤ xx,x%	10
Elektromos védelem	Osztály I
Előtét típusa	LED-es állandó áramú vezérlő
Dimmelhető	Igen
Fényáram szabályozás	0-10VFényáram szabályozás
Driver áramerőssége (mA)	780
Bekapcsolási túláram (A)	56.6
Bekapcsolási túláram időtartama (µs)	140
A beépített fényforrás energiahatékonysági osztálya (A->G)	E
Névleges frekvencia (Hz)	50/60Hz
LED villódzási ráta	Ultra alacsony (5% vagy kevesebb)
Lámpatestek max. száma 10A C megszakítónként	3
Lámpatestek max. száma 13A C megszakítónként	3
Lámpatestek max. száma 16A C megszakítónként	4
Lámpatestek max. száma 20A C megszakítónként	6
Lámpatestek max. száma 10A B megszakítónként	1
Lámpatestek max. száma 13A B megszakítónként	2
Lámpatestek max. száma 16A B megszakítónként	2
Lámpatestek max. száma 20A B megszakítónként	3

Granit IP65 0-10V 13000lm 865 WB

Cikkszám 0039598

SYLVANIA

Élettartam adatok

Élettartam L80:B50	90000
Élettartam L80:B20	70000
Élettartam L80:B10	65000
Élettartam L90:B50	45000

Fizikai adatok

Ház színe	Fekete
IP-besorolás	IP65
IK besorolás	IK08
Diffúzor megmunkálása	Áttetsző
Diffúzor anyaga	PC polikarbonát
Névleges termékmagasság (mm)	166
Névleges termékátmérő (mm)	308
Súly (kg)	2.43

Csomagolás

Termék EAN-kódja	5410288395982
Egyedi csomagolás hossza / magassága (cm)	37.0
Egyedi csomagolás szélessége (cm)	37.0
Egyedi csomagolás mélysége (cm)	18.0
DUN14 (belső)	05410288395982
Mennyiség egy külső csomagban	1
Gyűjtő csomagolás hossza / magassága (cm)	37.0
Gyűjtő csomagolás szélessége (cm)	37.0
Gyűjtő csomagolás mélysége (cm)	18.0

Biztonsági adatok

Izzószál teszt (°C)	850
Optimális működési feltétel (°C)	-30-50