RefLED Superia Retro ES50 V3 360LM DIM 840 36 SL5

Item No: 0029129

Premium performance professional LED GU10 range with the same look and feel of traditional halogen GU10 lamp Recreates backlight effect similar to halogen dichroic lamps Full glass design - means no colours clashing between lamp and fixture Very long lifetime of up to 25,000 hours COOLFIT functionality – ensures overheat and over temperature protection High switching cycles: >100,000 High colour rendering: CRI80 Dimmable with approved dimmers Warranty: 5 Years

Technical Assets

Dimensions (mm)

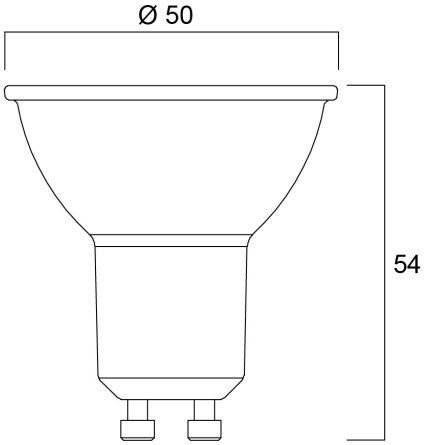

Photometrics

RefLED Superia Retro ES50 V3 360LM DIM 840 36 SL5

Item No: 0029129

SYLVANIA

General data

Nome do produto	RefLED Superia Retro ES50 V3 360LM DIM 840 36 SL5
Tecnologia	LED
Watt (Rated) (W)	4.5
Luminária	Open
Aplicação geral	Educação, Hotelaria, Museums & Galleries, Escritórios, Residential & Consumer, Retalho
Intervalo de temperatura de funcionamento (°C)	-20°C...+50°C
Performance ambient temperature Tq (°C)	25
ETIM	EC001959
Garantia	5 anos

Optical data

Useful luminous flux (Φuse)	360
Temperatura de cor (K)	4000
Cor da luz	Cool White
CRI	80
Colour Consistency (SDCM)	6
Variação da cor (SDCM)	SDCM6
Luminous Intensity (cd)	750
Ângulo do feixe (°)	36
Grupo de risco fotobiológico	RG1
Lumen maintenance at end of nominal life (%)	70

Electrical data

Power consumption (W)	4.5
Potência	4.5
Equivalent watt (W)	50
Tensão de alimentação do produto – mín. (V)	220
Tensão de alimentação do produto – máx. (V)	240
Control gear required	No
No. Of switching cycles before premature failures	>100000
Regulável	Yes
Corrente de arranque (A)	0.55
Duração da corrente de arranque (µs)	32
Lamp Energy Label (class)	F
Máx. produtos por disjuntor C de 16A	762
Máx. produtos por disjuntor B de 16A	762

Lifetime data

Vida útil L70|B50	25000
Vida média (horas)	25000
Average life (Rated) (h)	25000

Physical data

Altura nominal do produto (mm)	54
Nominal Product Diameter (mm)	50
Peso (kg)	0.244

RefLED Superia Retro ES50 V3 360LM DIM 840 36 SL5

Item No: 0029129

SYLVANIA

Packaging

Código EAN	5410288291291
Comprimento / altura da embalagem individual (cm)	19.5
Largura da embalagem individual (cm)	5.0
Profundidade da embalagem individual (cm)	8.1
DUN14 (inner)	15410288291298
Unidades por embalagem exterior	6
Comprimento / altura da embalagem exterior (cm)	32.3
Largura da embalagem exterior (cm)	20.6
Profundidade da embalagem exterior (cm)	9.6

Safety data

Condição ótima de funcionamento (°C)	-20-50
Breakage cleaning instructions	Not applicable
Special purpose lamp	No
Dry applications use only	Yes
Suitable for household illumination	Yes
Safety message	Dimmable with approved dimmers